HK® REFRIGERATION

NW

Evaporador para túnel de ultracongelación
y enfriamiento rápido
Gama industrial

CO2 40 bar | CO2 50 bar | HFC | W GLYCOL

3.5 - 66 kW

NW | Evaporador para túnel de ultracongelación y enfriamiento rápido

El NW es una ventaja a la hora de garantizar una **congelación rápida** y **homogénea** de los alimentos.

El diseño del producto y la selección de sus componentes facilitan la **instalación** y el **mantenimiento**.

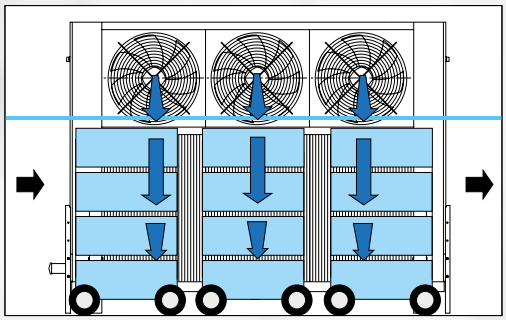

PRINCIPIO DE UN TÚNEL DE ULTRACONGELACIÓN Y ENFRIAMIENTO RÁPIDO

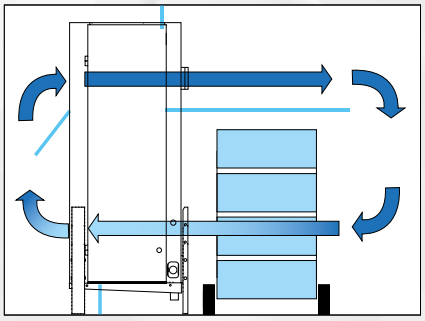

1 CARROCERÍA

Resistente a la corrosión y a los impactos gracias al acero galvanizado con prelacado.
Condensación limitada: lleva una bandeja interior de aluminio bajo la bandeja principal.

OPCIONES	
ECB	Embalaje en jaula de madera.

2 VENTILACIÓN

Dos tipos de motoventiladores equipan la gama NW:

Motoventiladores helicoidales

En el caso de montaje externo, están equipados con rejillas de protección.
Motores trifásicos de rotor exterior, 400 V, 50 Hz, IP54, clase F, 4P (1500 rpm), protección térmica interna.
Presión de aire disponible hasta 100 Pa.

Motoventiladores centrífugos

Modelos C, tipo "doble abertura" con accionamiento directo.
Motores trifásicos protegidos con carcasa cerrada, 230/400 V, 50 Hz, IP54, clase F, 4P (1000 rpm), protección térmica interna.
Presión de aire disponible hasta 200 Pa.

OPCIONES	
CMU	Motores cableados en fábrica.

3 BATERÍAS

Diseñadas a partir de aletas de aluminio con paso de 6,35 mm, 9 mm o 12 mm.
Asociadas a tubos de cobre, las baterías son muy eficientes y compactas.
Versiones disponibles:
- Multi-refrigerante HFC.
- CO2 (40 y 50 bar).
- WCO (agua glicolada, fluido caloportador).

CONSÚLTENOS

4 DESESCARCHE

OPCIONES	
DAE	Desescarche con agua (pulverización).
E1U	Desescarche eléctrico aligerado.
ECU	Desescarche eléctrico adicional de la batería.
ECK	Desescarche eléctrico adicional de la batería. KIT PARA MONTAR
HGT	Gases calientes (batería y bandeja).
RVU	Resistencias de aro.
RVK	Resistencias de aro. KIT PARA MONTAR

Accesibilidad

INSTALACIÓN | MANTENIMIENTO

Instalación del equipo contra una pared, permitiendo una carga máxima de la cámara fría.
Patas de soporte regulables en altura que favorecen una distribución homogénea del aire en los productos.
Facilidad de instalación y mantenimiento gracias a su montaje en el suelo.
Dos posiciones de soplado: horizontal (H2) y vertical (H4), solo para presión centrífuga.
Fácil mantenimiento: bandeja principal de aluminio fácilmente extraíble, paneles laterales con bisagras para acceder rápidamente a las conexiones eléctricas y frigoríficas.

NW 12(A) A1(B) R(C) 100Pa(D)

(A) Modelo
(B) **A** = Ventilador axial - **C** = Ventilador centrífugo / **1** = Número
(D) Paso de aletas: **R** = 6,35 mm (positivo) **C** = 6,35 mm (negativo)
L = 9 mm (positivo) **S** = 9 mm (negativo)
M = 12 mm (positivo) **T** = 12 mm (negativo)
(D) Presión disponible

El NW está disponible con CO2, HFC y agua glicolada. Para más información, consúltenos.

NW ... R - Helicoidal

6,35 mm

0 Pa (1)

CONDICIONES	FLUIDOS	NW ... R	12 A1	14 A1	25 A2	30 A2	45 A3	60 A4
SC2 (2)	CO_2 - **50 bar** (3)	kW	12,8	14,7	25,2	29,6	44,6	59,5
	R449A	kW	13,4	16,1	27,4	32,7	49,5	66,2
Caudal de aire		m^3/h	7920	7590	15840	15190	22780	30380
Proyección de aire (4)		m	19	18	22	21	26	30

100 Pa (1)

CONDICIONES	FLUIDOS	NW ... R	12 A1	14 A1	25 A2	30 A2	45 A3	60 A4
SC2 (2)	CO_2 - **50 bar** (3)	kW	11,0	12,3	21,7	24,7	37,2	49,7
	R449A	kW	11,7	13,8	23,9	28,0	42,2	56,3
Caudal de aire		m^3/h	6000	5640	12000	11290	16940	22580
Proyección de aire (4)		m	15	14	17	16	20	23

			12 A1	14 A1	25 A2	30 A2	45 A3	60 A4
Superficie		m^2	44,7	59,6	89,4	119,1	178,7	238,3
Volumen de circuitos		dm^3	12,6	16,8	25,1	33,5	50,3	67,0
Ventilador 1500 rpm	**Ø 560 mm**	Núm.	1	1	2	2	3	4
	400 V/3/50 Hz	W máx.	1200	1200	2400	2400	3600	4800
		A máx.	2,4	2,4	4,8	4,8	7,2	9,6
Acústica	**Lp 4m** (5)	dB(A)	52	52	55	55	57	58
	Lw	dB(A)	82	82	85	85	87	88
Desescarche eléctrico **E1U** (6)	Batería + bandeja	Núm.	4+2	7+2	4+2	7+2	7+2	7+2
	230-400 V/3/50 Hz	W total	3900	5850	6600	9900	14400	22500
		A total	9.8/ 5.6	14.7/ 8.4	16.6/ 9.5	24.9/ 14.3	36.1/ 20.8	56.5/ 32.5
Conexiones **HFC**	Entrada	Ø	5/8"	5/8"	7/8"	7/8"	1"1/8	1"3/8
	Salida	Ø	1"3/8	1"3/8	1"5/8	1"5/8	2"1/8	2"1/8
Peso neto		kg	180	195	280	305	420	530

NW ... R - Centrifugo

6,35 mm

200 Pa (1)

CONDITIONS	FLUIDES	NW ... R	12 C1	14 C1	24 C2	28 C2	43 C3	58 C4
SC2 (2)	CO_2 - **50 bar** (3)	kW	10,7	12,3	21,3	24,8	33,8	47,1
	R449A	kW	12,0	14,6	24,8	29,5	44,4	59,4
Caudal de aire		m^3/h	5770	5770	11880	11540	17300	23070
Proyección de aire (4)		m	18	18	22	21	25	28

			12 C1	14 C1	24 C2	28 C2	43 C3	58 C4
Superficie		m^2	44,7	59,6	89,4	119,1	178,7	238,3
Volumen de circuitos		dm^3	12,6	16,8	25,1	33,5	50,3	67,0
Turbina 1000 rpm	**12/12**	Núm.	1	1	2	2	3	4
	230-400 V/3/50 Hz	W máx.	1300	1300	2600	2600	3900	5200
		A máx.	3,4	3,4	3,4	3,4	3,4	3,4
Acústica	**Lp 4m** (5)	dB(A)	51	52	55	55	56	58
	Lw	dB(A)	81	82	85	85	86	88
Desescarche eléctrico **E1U** (6)	Batería + bandeja	Núm.	4+2	7+2	4+2	7+2	7+2	7+2
	230-400 V/3/50 Hz	W total	3900	5850	6600	9900	14400	22500
		A total	9.8/ 5.6	14.7/ 8.4	16.6/ 9.5	24.9/ 14.3	36.1/ 20.8	56.5/ 32.5
Conexiones **HFC**	Entrada	Ø	5/8"	5/8"	7/8"	7/8"	1"1/8	1"3/8
	Salida	Ø	1"1/8	1"3/8	1"5/8	1"5/8	2"1/8	2"1/8
Peso neto		kg	180	195	280	305	420	530

NW 12(A) A1(B) C(C) 100Pa(D)

(A) Modelo
(B) **A** = Ventilador axial - **C** = Ventilador centrífugo / **1** = Número
(D) Paso de aletas: **R** = 6,35 mm (positivo) **C** = 6,35 mm (negativo)
L = 9 mm (positivo) **S** = 9 mm (negativo)
M = 12 mm (positivo) **T** = 12 mm (negativo)
(D) Presión disponible

El NW está disponible con CO2, HFC y agua glicolada. Para más información, consúltenos.

NW ... C - Helicoidal

6,35 mm

0 Pa (1)

CONDICIONES	FLUIDOS	NW ... C	12 A1	14 A1	25 A2	29 A2	45 A3	60 A4
SC3 (2)	CO_2 - **50 bar** (3)	kW	10,4	12,4	21,0	24,9	37,2	47,7
	R449A	kW	9,5	11,5	19,5	23,6	35,3	47,4
SC4 (2)	CO_2 - **50 bar** (3)	kW	8,4	10,0	16,9	20,3	30,2	38,4
	R449A	kW	7,4	9,0	15,3	18,6	27,5	37,1
Caudal de aire		m^3/h	7920	7590	15840	15190	22780	30380
Proyección de aire (4)		m	19	18	22	21	26	30

100 Pa (1)

CONDICIONES	FLUIDOS	NW ... C	12 A1	14 A1	25 A2	29 A2	45 A3	60 A4
SC3 (2)	CO_2 - **50 bar** (3)	kW	9,0	9,9	18,1	20,0	31,1	40,3
	R449A	kW	8,4	9,9	17,2	20,4	30,9	41,6
SC4 (2)	CO_2 - **50 bar** (3)	kW	7,3	8,4	14,7	16,2	25,4	32,7
	R449A	kW	6,6	7,9	13,5	16,2	24,3	32,7
Caudal de aire		m^3/h	6000	5640	12000	11290	16940	22580
Proyección de aire (4)		m	15	14	17	16	20	23

			12 A1	14 A1	25 A2	29 A2	45 A3	60 A4
Superficie		m^2	44,7	59,6	89,4	119,1	178,7	238,3
Volumen de circuitos		dm^3	12,6	16,8	25,1	33,5	50,3	67,0
Ventilador 1500 rpm	**Ø 560 mm**	Núm.	1	1	2	2	3	4
	400 V/3/50 Hz	W máx.	1200	1200	2400	2400	3600	4800
		A máx.	2,4	2,4	4,8	4,8	7,2	9,6
Acústica	**Lp 4m** (5)	dB(A)	52	52	55	55	57	58
	Lw	dB(A)	82	82	85	85	87	88
Desescarche eléctrico estándar	Batería + bandeja	Núm.	7+2	10+2	7+2	10+2	10+2	10+2
	230-400 V/3/50 Hz	W total	5850	7800	9900	13200	19200	30000
		A total	8.4	11.3	14.3	19.1	27.7	43.3
Conexiones HFC	Entrada	Ø	5/8"	7/8"	1"1/8	1"1/8	1"1/8	1"3/8
	Salida	Ø	1"3/8	1"5/8	2"1/8	2"1/8	2"1/8	2"5/8
Peso neto		kg	180	195	280	305	420	530

(1) Presión de aire disponible suplementaria en pascales.
(2) Condiciones estándar:
SC2 / 0 °C (temp. entrada aire) / -8 °C (temp. evaporación) / DT1 = 8 K
SC3 / -18 °C (temp. entrada aire) / -25 °C (temp. evaporación) / DT1 = 7 K
SC4 / -25 °C (temp. entrada aire) / -31 °C (temp. evaporación) / DT1 = 6 K
(3) Presión de servicio - Batería específica - Los diámetros de las conexiones se definirán al hacer el pedido.
(4) Velocidad de aire residual: 0,25 m/s.
(5) Nivel de presión acústica medio en dB(A) calculado a 4 m, en el nivel de las hélices, en campo libre sobre un plano reflectante, indicado con carácter informativo.
(6) Opción de desescarche eléctrico.
(5) Nivel de presión acústica medio en dB(A) calculado a 4 m, en el nivel de las hélices, en campo libre sobre un plano reflectante, indicado con carácter informativo.

NW 9(A) A1(B) L(C) 100Pa(D)

(A) Modelo
(B) **A** = Ventilador axial - **C** = Ventilador centrífugo / **1** = Número
(D) Paso de aletas: **R** = 6,35 mm (positivo) **C** = 6,35 mm (negativo)
L = 9 mm (positivo) **S** = 9 mm (negativo)
M = 12 mm (positivo) **T** = 12 mm (negativo)
(D) Presión disponible

El NW está disponible con CO2, HFC y agua glicolada. Para más información, consúltenos.

NW ... L - Helicoidal

9 mm

0 Pa (1)

CONDICIONES	FLUIDOS	NW ... L	9 A1	11 A1	20 A2	24 A2	36 A3	49 A4
SC2 (2)	CO_2 - **40 bar** (3)	kW	10,6	12,5	21,3	25,2	38,2	50,7
	R449A	kW	9,3	11,9	19,6	24,4	36,7	49,4
Caudal de aire		m^3/h	8070	7770	16130	15530	23300	31070
Proyección de aire (4)		m	21	21	25	24	29	34

100 Pa (1)

CONDICIONES	FLUIDOS	NW ... L	9 A1	11 A1	20 A2	24 A2	36 A3	49 A4
SC2 (2)	CO_2 - **40 bar** (3)	kW	9,2	10,6	18,5	21,5	32,2	43,1
	R449A	kW	8,3	10,5	17,6	21,6	32,4	43,7
Caudal de aire		m^3/h	6230	5870	12460	11740	17610	23480
Proyección de aire (4)		m	17	16	20	19	23	27

			9 A1	11 A1	20 A2	24 A2	36 A3	49 A4
Superficie		m^2	40,8	54,4	81,7	108,9	163,3	217,7
Volumen de circuitos		dm^3	15,9	21,1	31,7	42,3	63,4	84,5
Ventilador 1500 rpm	**Ø 560 mm**	Núm.	1	1	2	2	3	4
	400 V/3/50 Hz	W máx.	1200	1200	2400	2400	3600	4800
		A máx.	2,4	2,4	4,8	4,8	7,2	9,6
Acústica	**Lp 4m** (5)	dB(A)	52	52	55	55	57	58
	Lw	dB(A)	82	82	85	85	87	88
Desescarche eléctrico **E1U** (6)	Batería + bandeja	Núm.	4+2	7+2	4+2	7+2	7+2	7+2
	230-400 V/3/50 Hz	W total	3900	5850	6600	9900	14400	22500
		A total	9.8/ 5.6	14.7/ 8.4	16.6/ 9.5	24.9/ 14.3	36.1/ 20.8	56.5/ 32.5
Conexiones **HFC**	Entrada	Ø	5/8"	5/8"	5/8"	7/8"	7/8"	1"1/8
	Salida	Ø	1"1/8	1"1/8	1"3/8	1"5/8	2"1/8	2"1/8
Peso neto		kg	185	205	295	325	445	565

NW ... L - Centrífugo

9 mm

200 Pa (1)

CONDICIONES	FLUIDOS	NW ... L	9 C1	10 C1	18 C2	22 C2	33 C3	44 C4
SC2 (2)	CO_2 - **40 bar** (3)	kW	9,0	10,3	18,0	20,9	28,5	42,2
	R449A	kW	8,1	10,1	16,7	20,6	31,7	42,5
Caudal de aire		m^3/h	5850	5700	11700	11400	17110	22810
Proyección de aire (4)		m	19	18	23	22	26	29

			9 C1	10 C1	18 C2	22 C2	33 C3	44 C4
Superficie		m^2	40,8	54,4	81,7	108,9	163,3	217,7
Volumen de circuitos		dm^3	15,9	21,1	31,7	42,3	63,4	84,5
Turbina 1000 rpm	**12/12**	Núm.	1	1	2	2	3	4
	230-400 V/3/50 Hz	W máx.	1300	1300	2600	2600	3900	5200
		A máx.	3,4	3,4	3,4	3,4	3,4	3,4
Acústica	**Lp 4m** (5)	dB(A)	52	51	55	54	56	57
	Lw	dB(A)	82	81	85	84	86	87
Desescarche eléctrico **E1U** (6)	Batería + bandeja	Núm.	4+2	7+2	4+2	7+2	7+2	7+2
	230-400 V/3/50 Hz	W total	3900	5850	6600	9900	14400	22500
		A total	9.8/ 5.6	14.7/ 8.4	16.6/ 9.5	24.9/ 14.3	36.1/ 20.8	56.5/ 32.5
Conexiones **HFC**	Entrada	Ø	5/8"	5/8"	5/8"	7/8"	7/8"	7/8"
	Salida	Ø	1"1/8	1"1/8	1"3/8	1"5/8	1"5/8	2"1/8
Peso neto		kg	185	205	295	325	445	565

NW 9(A) A1(B) S(C) 100Pa(D)

(A) Modelo
(B) **A** = Ventilador axial - **C** = Ventilador centrífugo / **1** = Número
(D) Paso de aletas: **R** = 6,35 mm (positivo) **C** = 6,35 mm (negativo)
L = 9 mm (positivo) **S** = 9 mm (negativo)
M = 12 mm (positivo) **T** = 12 mm (negativo)
(D) Presión disponible

El NW está disponible con CO2, HFC y agua glicolada. Para más información, consúltenos.

NW ... S - Helicoidal

9 mm

0 Pa (1)

CONDICIONES	FLUIDOS	NW ... S	9 A1	11 A1	19 A2	24 A2	36 A3	48 A4
SC3 (2)	CO_2 - **40 bar** (3)	kW	8,6	9,9	17,5	20,1	31,6	42,1
	R449A	kW	6,2	7,8	12,2	16,3	24,6	33,2
SC4 (2)	CO_2 - **40 bar** (3)	kW	6,8	7,7	13,8	15,8	25,0	33,3
	R449A	kW	4,6	5,8	9,0	12,3	18,5	25,2
Caudal de aire		m^3/h	8070	7770	16130	15530	23300	31070
Proyección de aire (4)		m	21	21	25	24	29	34

100 Pa (1)

CONDICIONES	FLUIDOS	NW ... S	9 A1	11 A1	19 A2	24 A2	36 A3	48 A4
SC3 (2)	CO_2 - **40 bar** (3)	kW	7,6	8,6	15,3	17,4	26,9	35,8
	R449A	kW	5,6	7,1	11,1	14,6	22,0	29,8
SC4 (2)	CO_2 - **40 bar** (3)	kW	6,0	6,8	12,1	13,8	21,4	28,6
	R449A	kW	4,2	5,3	8,2	11,0	16,7	22,8
Caudal de aire		m^3/h	6230	5870	12460	11740	17610	23480
Proyección de aire (4)		m	17	16	20	19	23	27

			9 A1	11 A1	19 A2	24 A2	36 A3	48 A4
Superficie		m^2	40,8	54,4	81,7	108,9	163,3	217,7
Volumen de circuitos		dm^3	15,9	21,1	31,7	42,3	63,4	84,5
Ventilador 1500 rpm	**Ø 560 mm**	Núm.	1	1	2	2	3	4
	400 V/3/50 Hz	W máx.	1200	1200	2400	2400	3600	4800
		A máx.	2,4	2,4	4,8	4,8	7,2	9,6
Acústica	**Lp 4m** (5)	dB(A)	52	52	55	55	57	58
	Lw	dB(A)	82	82	85	85	87	88
Desescarche eléctrico estándar	Batería + bandeja	Núm.	7+2	10+2	7+2	10+2	10+2	10+2
	230-400 V/3/50 Hz	W total	5850	7800	9900	13200	19200	30000
		A total	8.4	11.3	14.3	19.1	27.7	43.3
Conexiones HFC	Entrada	Ø	5/8"	5/8"	7/8"	7/8"	1"1/8	1"1/8
	Salida	Ø	1"3/8	1"3/8	1"5/8	2"1/8	2"1/8	2"5/8
Peso neto		kg	185	205	295	325	445	565

(1) Presión de aire disponible suplementaria en pascales.
(2) Condiciones estándar:
SC2 / 0 °C (temp. entrada aire) / -8 °C (temp. evaporación) / DT1 = 8 K
SC3 / -18 °C (temp. entrada aire) / -25 °C (temp. evaporación) / DT1 = 7 K
SC4 / -25 °C (temp. entrada aire) / -31 °C (temp. evaporación) / DT1 = 6 K
(3) Presión de servicio - Batería específica - Los diámetros de las conexiones se definirán al hacer el pedido.
(4) Velocidad de aire residual: 0,25 m/s.
(5) Nivel de presión acústica medio en dB(A) calculado a 4 m, en el nivel de las hélices, en campo libre sobre un plano reflectante, indicado con carácter informativo.
(6) Opción de desescarche eléctrico.

NW 9(A) A1(B) M(C) 100Pa(D)

(A) Modelo
(B) **A** = Ventilador axial - **C** = Ventilador centrífugo / **1** = Número
(D) Paso de aletas: **R** = 6,35 mm (positivo) **C** = 6,35 mm (negativo)
L = 9 mm (positivo) **S** = 9 mm (negativo)
M = 12 mm (positivo) **T** = 12 mm (negativo)
(D) Presión disponible

El NW está disponible con CO2, HFC y agua glicolada. Para más información, consulte nuestro software.

NW ... M - Helicoidal

12 mm

0 Pa (1)

CONDICIONES	FLUIDOS	NW ... M	9 A1	11 A1	19 A2	23 A2	34 A3	47 A4
SC2 (2)	CO_2 - **40 bar** (3)	kW	8,5	10,4	17,0	20,9	29,8	41,9
	R449A	kW	8,4	10,5	17,2	21,5	32,3	43,7
Caudal de aire		m^3/h	8230	7950	16460	15900	23840	31790
Proyección de aire (4)		m	22	21	26	25	30	34

100 Pa (1)

CONDICIONES	FLUIDOS	NW ... M	9 A1	11 A1	19 A2	23 A2	34 A3	47 A4
SC2 (2)	CO_2 - **40 bar** (3)	kW	7,5	9,0	15,0	18,1	26,2	36,3
	R449A	kW	7,5	9,3	15,4	19,1	28,6	38,6
Caudal de aire		m^3/h	6420	6080	12850	12170	18250	24340
Proyección de aire (4)		m	17	17	21	20	24	27

			9 A1	11 A1	19 A2	23 A2	34 A3	47 A4
Superficie		m^2	31,7	42,3	63,4	84,5	126,8	169,0
Volumen de circuitos		dm^3	15,9	21,1	31,7	42,3	63,4	84,5
Ventilador 1500 rpm	**Ø 560 mm**	Núm.	1	1	2	2	3	4
	400 V/3/50 Hz	W máx.	1200	1200	2400	2400	3600	4800
		A máx.	2,4	2,4	4,8	4,8	7,2	9,6
Acústica	**Lp 4m** (5)	dB(A)	52	52	55	55	57	58
	Lw	dB(A)	82	82	85	85	87	88
Desescarche eléctrico **E1U** (6)	Batería + bandeja	Núm.	4+2	7+2	4+2	7+2	7+2	7+2
	230-400 V/3/50 Hz	W total	3900	5850	6600	9900	14400	22500
		A total	9.8/ 5.6	14.7/ 8.4	16.6/ 9.5	24.9/ 14.3	36.1/ 20.8	56.5/ 32.5
Conexiones **HFC**	Entrada	Ø	5/8"	5/8"	5/8"	7/8"	7/8"	1"1/8
	Salida	Ø	1"1/8	1"1/8	1"3/8	1"5/8	1"5/8	2"1/8
Peso neto		kg	185	200	290	320	435	555

NW ... M - Centrífugo

12 mm

200 Pa (1)

CONDICIONES	FLUIDOS	NW ... M	8 C1	10 C1	17 C2	21 C2	31 C3	42 C4
SC2 (2)	CO_2 - **40 bar** (3)	kW	7,2	8,7	13,3	17,6	24,8	35,3
	R449A	kW	7,0	8,7	14,3	17,8	27,5	36,9
Caudal de aire		m^3/h	5900	5770	11800	11530	17300	23070
Proyección de aire (4)		m	19	19	23	23	26	30

			8 C1	10 C1	17 C2	21 C2	31 C3	42 C4
Superficie		m^2	31,7	42,3	63,4	84,5	126,8	169,0
Volumen de circuitos		dm^3	15,9	21,1	31,7	42,3	63,4	84,5
Turbina 1000 rpm	**12/12**	Núm.	1	1	2	2	3	4
	230-400 V/3/50 Hz	W máx.	1300	1300	2600	2600	3900	5200
		A máx.	3,4	3,4	3,4	3,4	3,4	3,4
Acústica	**Lp 4m** (5)	dB(A)	52	52	55	55	56	57
	Lw	dB(A)	82	82	85	85	86	87
Desescarche eléctrico **E1U** (6)	Batería + bandeja	Núm.	4+2	7+2	4+2	7+2	7+2	7+2
	230-400 V/3/50 Hz	W total	3900	5850	6600	9900	14400	22500
		A total	9.8/ 5.6	14.7/ 8.4	16.6/ 9.5	24.9/ 14.3	36.1/ 20.8	56.5/ 32.5
Conexiones **HFC**	Entrada	Ø	5/8"	5/8"	5/8"	7/8"	7/8"	7/8"
	Salida	Ø	1"1/8	1"1/8	1"3/8	1"3/8	1"5/8	2"1/8
Peso neto		kg	185	200	290	320	435	555

NW 9(A) A1(B) T(C) 100Pa(D)

(A) Modelo
(B) **A** = Ventilador axial - **C** = Ventilador centrífugo / **1** = Número
(D) Paso de aletas: **R** = 6,35 mm (positivo) **C** = 6,35 mm (negativo)
L = 9 mm (positivo) **S** = 9 mm (negativo)
M = 12 mm (positivo) **T** = 12 mm (negativo)
(D) Presión disponible

El NW está disponible con CO2, HFC y agua glicolada. Para más información, consulte nuestro software.

NW ... T - Helicoidal

12 mm

0 Pa (1)

CONDICIONES	FLUIDOS	NW ... T	9 A1	11 A1	18 A2	22 A2	34 A3	46 A4
SC3 (2)	CO_2 - **40 bar** (3)	kW	7,0	8,4	14,1	16,9	26,0	34,7
	R449A	kW	5,2	7,0	10,8	14,5	21,9	29,7
SC4 (2)	CO_2 - **40 bar** (3)	kW	5,5	6,6	11,1	13,4	20,7	27,6
	R449A	kW	3,8	5,2	8,1	11,0	16,5	22,5
Caudal de aire		m^3/h	8230	7950	16460	15900	23840	31790
Proyección de aire (4)		m	22	21	26	25	30	34

100 Pa (1)

CONDICIONES	FLUIDOS	NW ... T	9 A1	11 A1	18 A2	22 A2	34 A3	46 A4
SC3 (2)	CO_2 - **40 bar** (3)	kW	6,2	7,3	12,5	14,8	22,5	30,1
	R449A	kW	4,7	6,3	9,8	13,0	19,5	26,5
SC4 (2)	CO_2 - **40 bar** (3)	kW	4,9	5,8	9,9	11,8	18,0	24,0
	R449A	kW	3,5	4,7	7,3	10,0	14,9	20,3
Caudal de aire		m^3/h	6420	6080	12850	12170	18250	24340
Proyección de aire (4)		m	17	17	21	20	24	27

			9 A1	11 A1	18 A2	22 A2	34 A3	46 A4
Superficie		m^2	31,7	42,3	63,4	84,5	126,8	169,0
Volumen de circuitos		dm^3	15,9	21,1	31,7	42,3	63,4	84,5
Ventilador 1500 rpm	**Ø 560 mm**	Núm.	1	1	2	2	3	4
	400 V/3/50 Hz	W máx.	1200	1200	2400	2400	3600	4800
		A máx.	2,4	2,4	4,8	4,8	7,2	9,6
Acústica	**Lp 4m** (5)	dB(A)	52	52	55	55	57	58
	Lw	dB(A)	82	82	85	85	87	88
Desescarche eléctrico estándar	Batería + bandeja	Núm.	7+2	10+2	7+2	10+2	10+2	10+2
	230-400 V/3/50 Hz	W total	5850	7800	9900	13200	19200	30000
		A total	8.4	11.3	14.3	19.1	27.7	43.3
Conexiones HFC	Entrada	Ø	5/8"	5/8"	7/8"	7/8"	1"1/8	1"1/8
	Salida	Ø	1"3/8	1"3/8	1"5/8	1"5/8	2"1/8	2"1/8
Peso neto		kg	185	200	290	320	435	555

(1) Presión de aire disponible suplementaria en pascales.
(2) Condiciones estándar:
SC2 / 0 °C (temp. entrada aire) / -8 °C (temp. evaporación) / DT1 = 8 K
SC3 / -18 °C (temp. entrada aire) / -25 °C (temp. evaporación) / DT1 = 7 K
SC4 / -25 °C (temp. entrada aire) / -31 °C (temp. evaporación) / DT1 = 6 K
(3) Presión de servicio - Batería específica - Los diámetros de las conexiones se definirán al hacer el pedido.
(4) Velocidad de aire residual: 0,25 m/s.
(5) Nivel de presión acústica medio en dB(A) calculado a 4 m, en el nivel de las hélices, en campo libre sobre un plano reflectante, indicado con carácter informativo.
(6) Opción de desescarche eléctrico.

NW | Dimensiones totales

NW .. A ..

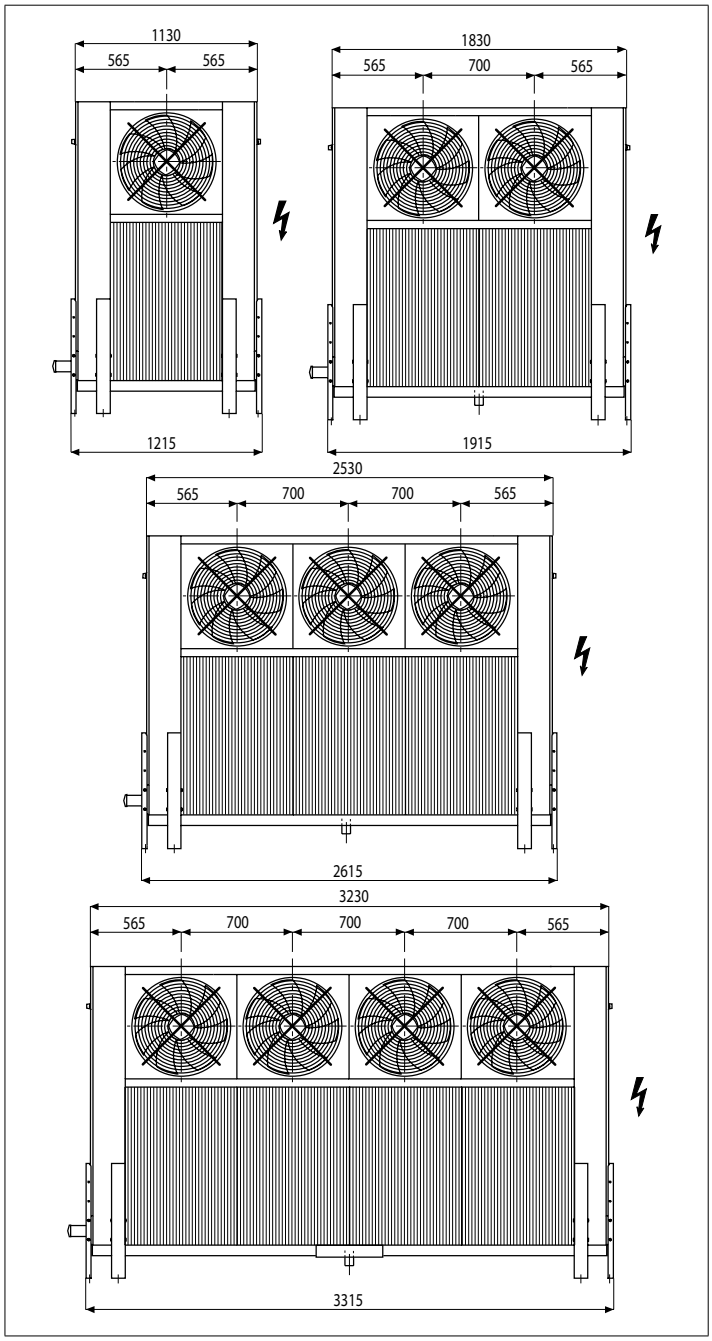
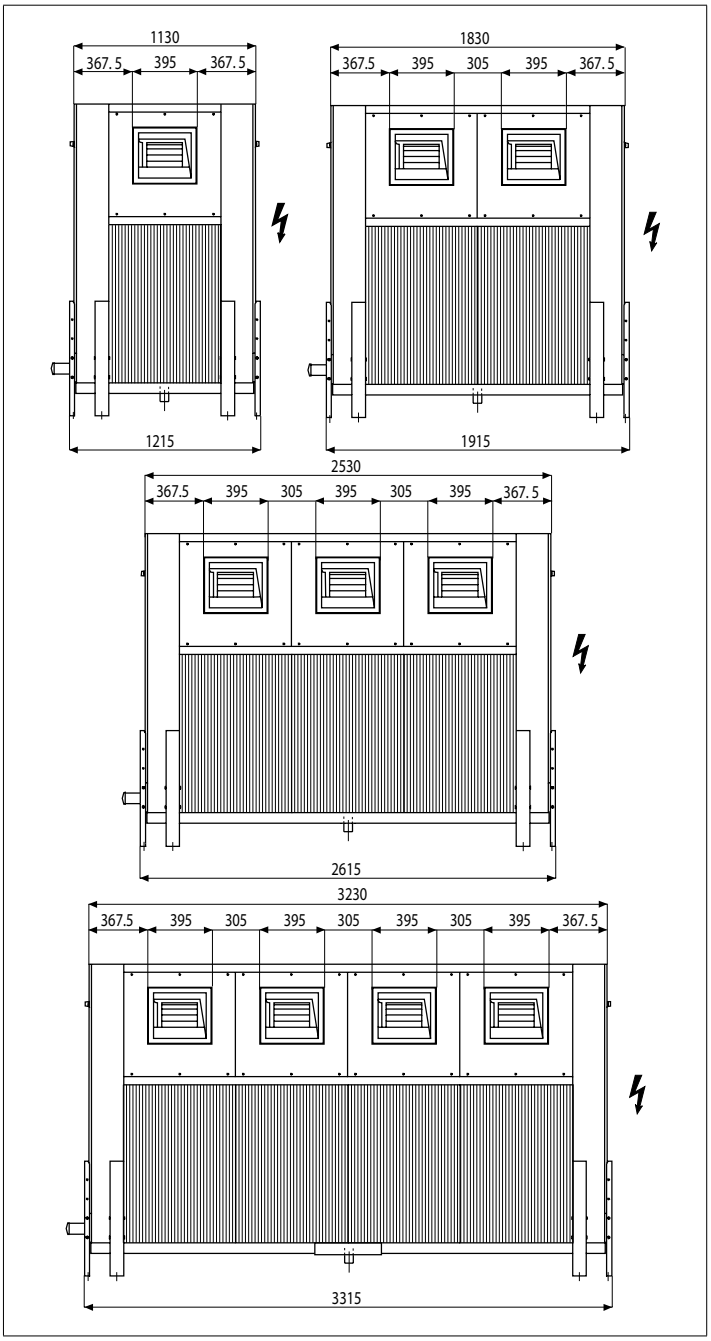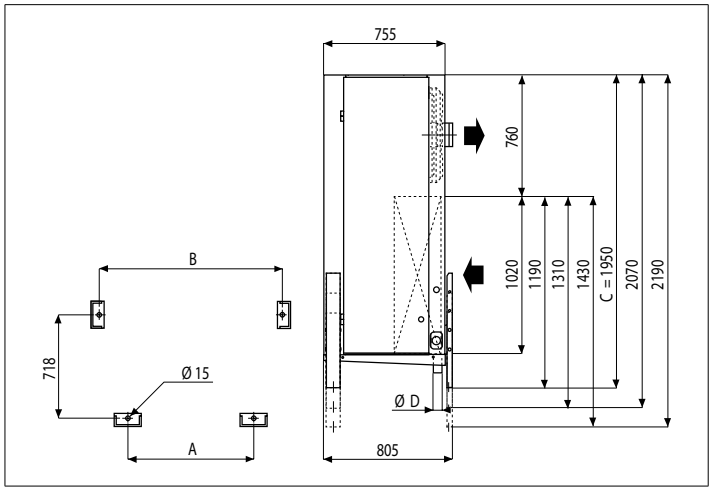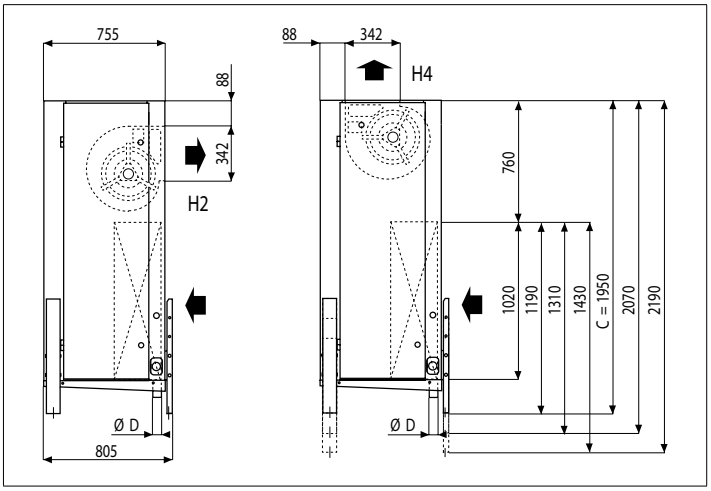
NW .. C ..